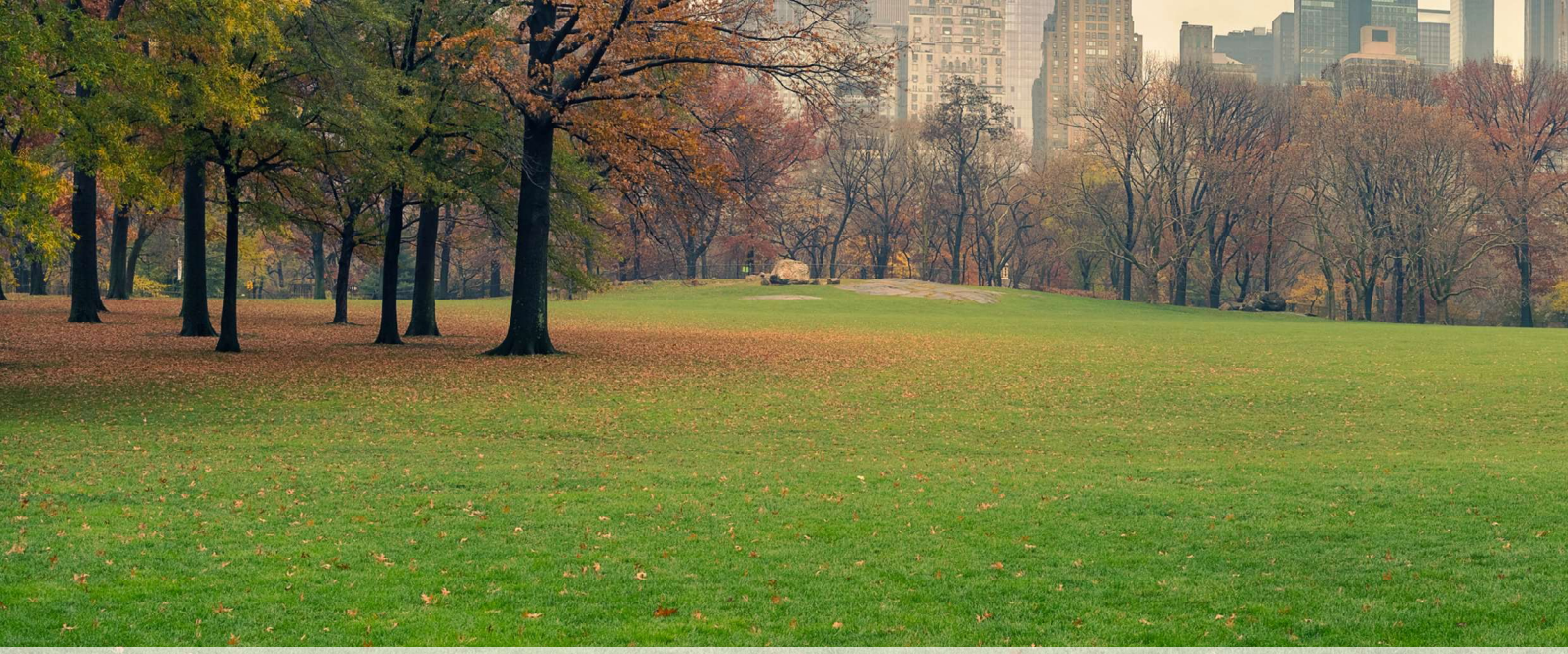

ERLAU® SITZ-TISCH-KOMBINATIONEN

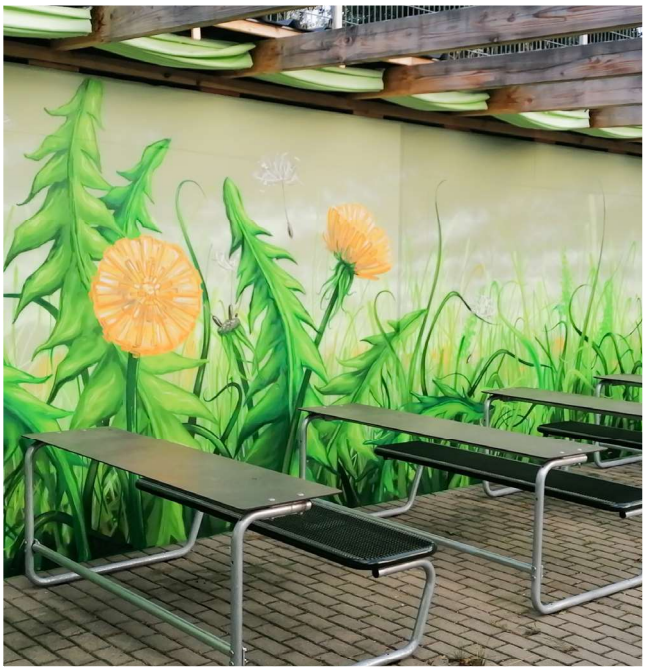

PARADOR HARMONY S. 108 - 111

PARADOR STYLE S. 112 - 113

BAMBINO HARMONY S. 114 - 115

BAMBINO STYLE S. 116 - 117

PARADOR HARMONY

Parador Harmony mit Drahtgittertischplatte.
Die Definition der Sitz-Tisch-Kombination.
Vielseitig und elegant.

- Sitz- bzw. Tischteil aus Drahtgitter und Rundrohr, Durchmesser 38 mm
- Raster 15 x 15 mm, Drahtstärke 3,3 mm
- Rasterverdichtungen zur Platzeinteilung und Stabilisierung
- Sitz- und Tischfläche wirbelgesintert mit Polyamid-Rilsan, Beschichtungsdicke mind. 350 µm
- Querstrebe Rundohr 38 mm, komplett feuerverzinkt
- Fußset aus Rundrohr, mobil gebohrt, komplett feuerverzinkt
- Maße: Sitzhöhe 432 mm, Tischhöhe 733 mm, Länge 1.800 mm

Passende Abfallbehälter:
Ab Seite 142

Bodenankerset: **(4x pro Sitzgruppe)**
Artikelnr.: 5006938

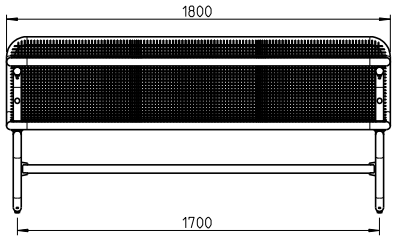

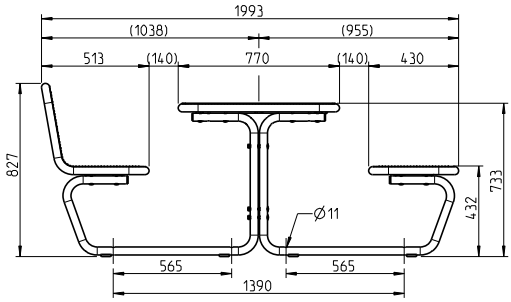

PARADOR HARMONY DRAHTGITTER, 3-SITZIG		
Benennung	**Mobil**	
	Artikelnr.	
Ohne Rückenlehne	54159..*	
Einseitige Rückenlehne	54158..*	
Beidseitige Rückenlehne	54157..*	

31 32 33 Schnelllieferprogramm: Ab Lager 01 03 14 02 05 06 20 13 4-6 Wochen RAL nach Wahl auf Anfrage

PARADOR HARMONY MIT MASSIVPLATTE

Parador Harmony Drahtgitter mit Massivtischplatte.
Die Definition der Sitz-Tisch-Kombination.
Vielseitig und elegant.

- Sitzteil aus Drahtgitter und Rundrohr, Durchmesser 38 mm
- Raster 15 x 15 mm, Drahtstärke 3,3 mm
- Rasterverdichtungen zur Platzeinteilung und Stabilisierung
- Sitzfläche wirbelgesintert mit Polyamid-Rilsan, Beschichtungsdicke mind. 350 µm
- Massivplatte aus verpressten melaninharzbeschichteten Dekorpapieren und 50 - 60 phenolharzimprägnierten Kernlagen, dunkelbraun
- Mit aufgepresstem Overlay. Dekor: Ceramico
- Rohrdichte von 1.350 Kg/m³
- Querstrebe Rundohr 38 mm, komplett feuerverzinkt
- Fußset aus Rundrohr, mobil gebohrt, komplett feuerverzinkt
- Verbindungsstange für Massivplatte aus Laserschnittform teil und Rohr 50 x 50 mm komplett feuerverzinkt
- Maße: Sitzhöhe 432 mm, Tischhöhe 706 mm, Länge 1.800 mm

Passende Abfallbehälter:
Ab Seite 142

Bodenankerset: **(4x pro Sitzgruppe)**
Artikelnr.: 5006938

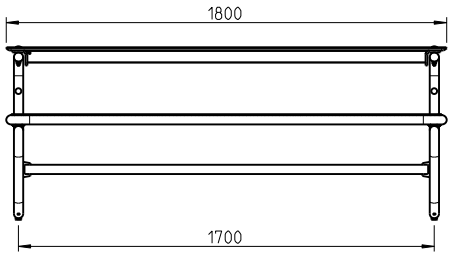

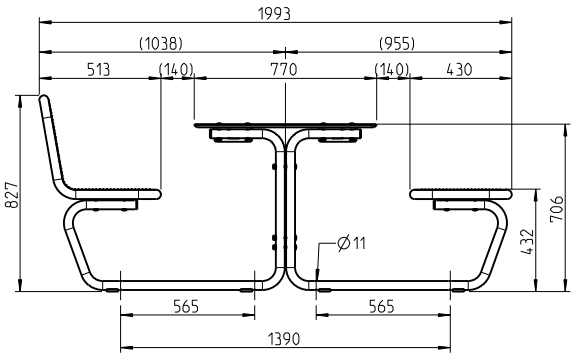

PARADOR HARMONY, 3-SITZIG MIT MASSIVTISCHPLATTE

Benennung	Mobil	
	Artikelnr.	
Ohne Rückenlehne	54160..*	
Einseitige Rückenlehne	-	
Beidseitige Rückenlehne	54265..*	

31 32 33 Schnelllieferprogramm: Ab Lager 01 03 14 02 05 06 20 13 4-6 Wochen RAL nach Wahl auf Anfrage

Alle Versionen von Parador auch in **Bambino** Größe erhältlich!

PARADOR HARMONY EINFACH

Die klassische Sitz-Tisch-Kombination.

- Sitz- bzw. Tischteil aus Drahtgitter und Rundrohr, Durchmesser 38 mm
- Raster 15 x 15 mm, Drahtstärke 3,3 mm
- Rasterverdichtungen zur Platzeinteilung und Stabilisierung
- Wirbelgesintert mit Polyamid-Rilsan, Beschichtungsdicke mind. 350 µm
- Massivplatte aus verpressten melaninharzbeschichteten Dekorpapieren und 50 - 60 phenolharzimprägnierten Kernlagen, dunkelbraun
- Mit aufgepresstem Overlay. Dekor: Ceramico
- Rohrdichte von 1.350 Kg/m³
- Querstrebe Rundohr 38 mm, komplett feuerverzinkt
- Fußset aus Rundrohr, mobil gebohrt, komplett feuerverzinkt
- Verbindungsstange für Massivplatte aus Laserschnittform teil und Rohr 50 x 50 mm komplett feuerverzinkt
- Maße: Sitzhöhe 432 mm, Tischhöhe 706 mm, Länge 1.800 mm

Passende Abfallbehälter:
Ab Seite 142

Bodenankerset: **(2x pro Sitzgruppe)**
Artikelnr.: 5006938

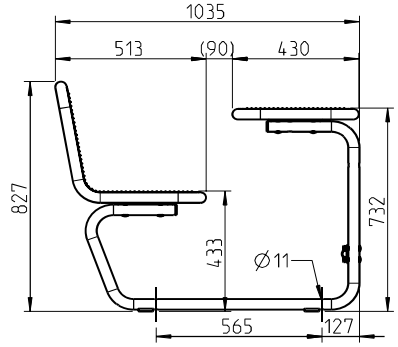

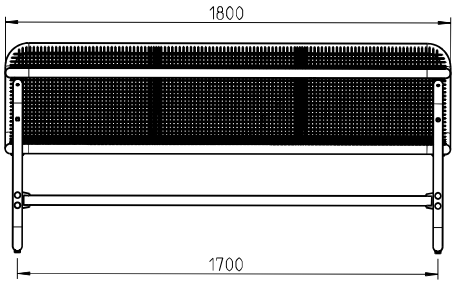

PARADOR HARMONY, 3-SITZIG				
Benennung	Ohne Rückenlehne		Mit Rückenlehne	
	Artikelnr.		Artikelnr.	
Drahtgitter	-		-	
Drahtgitter mit Massivtischplatte	-		-	

31 32 33 Schnelllieferprogramm: Ab Lager 01 03 14 02 05 06 20 13 4-6 Wochen RAL nach Wahl auf Anfrage

31 32 33 Schnelllieferprogramm: Ab Lager

01 03 14 02 05 06 20 13 4-6 Wochen

RAL nach Wahl auf Anfrage

PARADOR STYLE

Parador Style. Die Definition der Sitz-Tisch-Kombination. Vielseitig und elegant.

- Sitz- und Tischrahmen aus Laserschnittform teilen und Rundrohr, Durchmesser 38 mm
- Einsätze aus verschiedenen Materialien wählbar
- Sitz- und Tischrahmen feuerverzinkt und pulverbeschichtet
- Querstrebe Rundohr 38 mm, komplett feuerverzinkt
- Fußset aus Rundrohr, mobil gebohrt, komplett feuerverzinkt
- Maße: Sitzhöhe 432 mm, Tischhöhe 732 mm, Länge 1.800 mm

Passende Abfallbehälter:
Ab Seite 142

Bodenankerset: **(4x pro Sitzgruppe)**
Artikelnr.: 5006938

DRAHTGITTER

BAMBUS DUNKEL

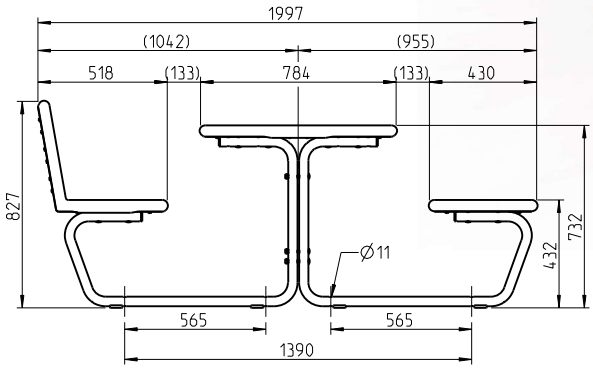

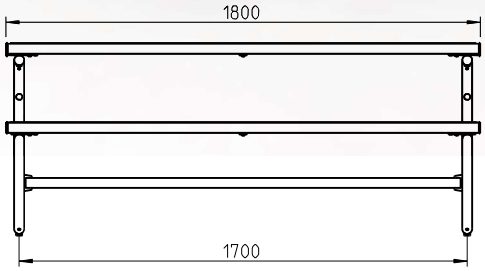

PARADOR STYLE, 3-SITZIG

Benennung	Ohne Rückenlehne		Einseitige Rückenlehne		Beidseitige Rückenlehne	
	Artikelnr.		Artikelnr.		Artikelnr.	
Drahtgitter	-		-		-	
Bambus dunkel	-		-		-	
Bambus Savanna	-		-		-	
Recyclingkunststoff	54161..*		54654..*		54656..*	
Pagholz	-		-		-	
Accoya	54653..*		54655..*		54657..*	

31 32 33 Schnelllieferprogramm: Ab Lager 01 03 14 02 05 06 20 13 4-6 Wochen RAL nach Wahl auf Anfrage

PARADOR STYLE EINFACH

Die Definition der Sitz-Tisch-Kombination.
Vielseitig und elegant.

- Sitz- und Tischrahmen aus Laserschnittformteilen und Rundrohr, Durchmesser 38 mm
- Einsätze aus verschiedenen Materialien wählbar
- Sitz- und Tischrahmen feuerverzinkt und pulverbeschichtet
- Querstrebe Rundohr 38 mm, komplett feuerverzinkt
- Fußset aus Rundrohr, mobil gebohrt, komplett feuerverzinkt
- Maße: Sitzhöhe 432 mm, Tischhöhe 706 mm, Länge 1.800 mm

Passende Abfallbehälter:
Ab Seite 142

Bodenankerset: **(2x pro Sitzgruppe)**
Artikelnr.: 5006938

BAMBUS DUNKEL
& MASSIVPLATTE

ACCOYA

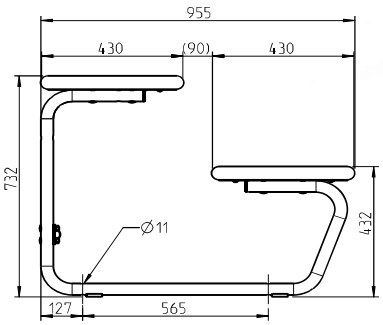

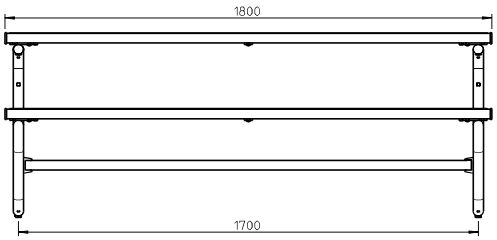

PARDOR STYLE EINFACH, 3-SITZIG

Benennung	Ohne Rückenlehne		Mit Rückenlehne	
	Artikelnr.		Artikelnr.	
Drahtgitter	-		-	
Bambus dunkel	-		-	
Bambus Savanna	-		-	
Recyclingkunststoff	-		-	
Pagholz	-		-	
Accoya	-		-	

31 32 33 Schnelllieferprogramm: Ab Lager 01 03 14 02 05 06 20 13 4-6 Wochen RAL nach Wahl auf Anfrage

BAMBINO HARMONY

Bambino Harmony Drahtgittertischplatte.
Die Definition der Sitz-Tisch-Kombination.
Vielseitig und elegant.

- Sitz- bzw. Tischteil aus Drahtgitter und Rundrohr, Durchmesser 38 mm
- Raster 15 x 15 mm, Drahtstärke 3,3 mm
- Rasterverdichtungen zur Platzeinteilung und Stabilisierung
- Wirbelgesintert mit Polyamid-Rilsan, Beschichtungsdicke mind. 350 µm
- Querstrebe Rundohr 38 mm, komplett feuerverzinkt
- Fußset aus Rundrohr, mobil gebohrt, komplett feuerverzinkt
- Maße: Sitzhöhe 332 mm, Tischhöhe 532 mm, Länge 1.800 mm

Passende Abfallbehälter:
Ab Seite 142

Bodenankerset: **(4x pro Sitzgruppe)**
Artikelnr.: 5006938

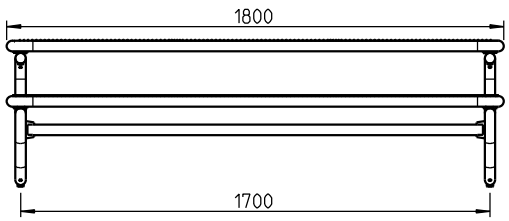

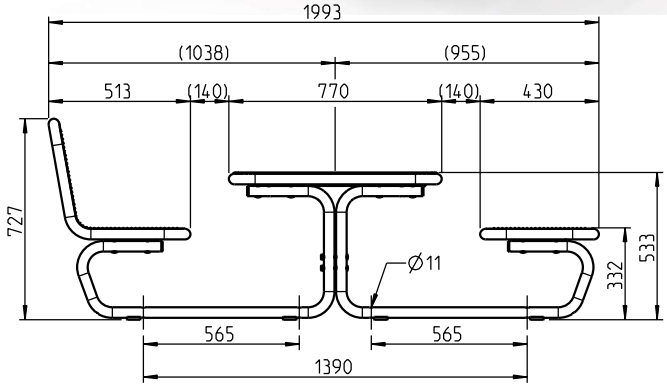

BAMBINO HARMONY, 3-SITZIG, DRAHTGITTERTISCHPLATTE

Benennung	Mobil	
	Artikelnr.	
Ohne Rückenlehne	54266..*	
Einseitige Rückenlehne	-	
Beidseitige Rückenlehne	-	

31 32 33 Schnelllieferprogramm: Ab Lager 01 03 14 02 05 06 20 13 4-6 Wochen RAL nach Wahl auf Anfrage

BAMBINO HARMONY MIT MASSIVPLATTE

Bambino Harmony Massivtischplatte.
Die Definition der Sitz-Tisch-Kombination.
Vielseitig und elegant.

- Sitzteil aus Drahtgitter und Rundrohr, Durchmesser 38 mm
- Raster 15 x 15 mm, Drahtstärke 3,3 mm
- Rasterverdichtungen zur Platzeinteilung und Stabilisierung
- Wirbelgesintert mit Polyamid-Rilsan, Beschichtungsdicke mind. 350 µm
- Tischplatte aus verpressten melaninharzbeschichteten Dekorpapieren und 50-60 phenolharzimprägnierten Kernlagendunkelbraun
- Dekor: Ceramico
- Querstrebe Rundohr 38 mm, komplett feuerverzinkt
- Fußset aus Rundrohr, mobil gebohrt, komplett feuerverzinkt
- Maße: Sitzhöhe 332 mm, Tischhöhe 506 mm, Länge 1.800 mm

Passende Abfallbehälter:
Ab Seite 142

Bodenankerset: **(4x pro Sitzgruppe)**
Artikelnr.: 5006938

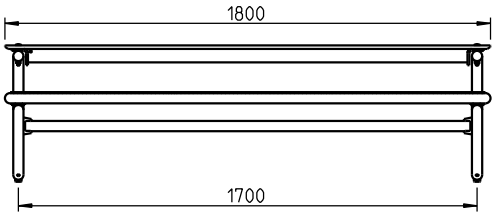

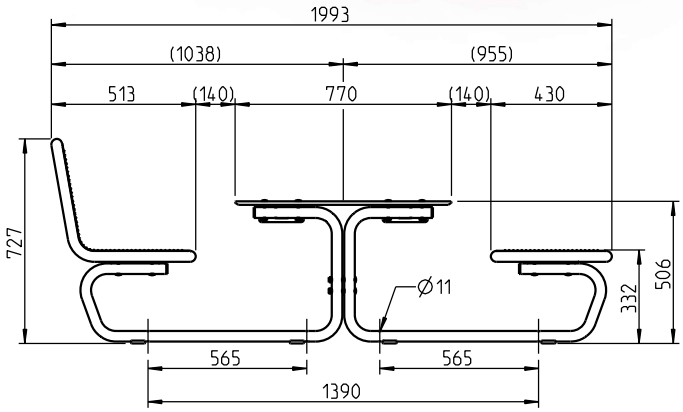

BAMBINO HARMONY, 3-SITZIG, MASSIVTISCHPLATTE

Benennung	Mobil
	Artikelnr.
Ohne Rückenlehne	54162..*
Einseitige Rückenlehne	-
Beidseitige Rückenlehne	-

31 32 33 Schnelllieferprogramm: Ab Lager 01 03 14 02 05 06 20 13 4-6 Wochen RAL nach Wahl auf Anfrage

BAMBINO STYLE

Bambino Style.
Die Definition der Sitz-Tisch-Kombination.
Vielseitig und elegant.

- Sitz- und Tischrahmen aus Laserschnittformteilen und Rundrohr, Durchmesser 38 mm
- Einsätze aus verschiedenen Materialien wählbar
- Sitz- und Tischrahmen feuerverzinkt und pulverbeschichtet
- Querstrebe Rundohr 38 mm, komplett feuerverzinkt
- Fußset aus Rundrohr, mobil gebohrt, komplett feuerverzinkt
- Maße: Sitzhöhe 333 mm, Tischhöhe 533 mm, Länge 1800 mm

Passende Abfallbehälter:
Ab Seite 142

Bodenankerset: **(4x pro Sitzgruppe)**
Artikelnr.: 5006938

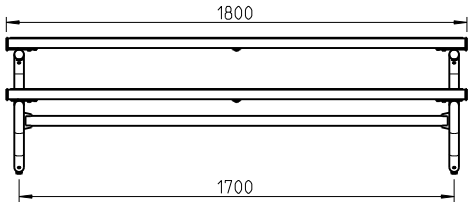

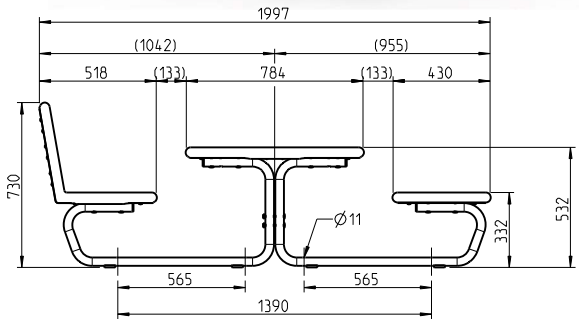

BAMBINO STYLE, 3-SITZIG						
Benennung	Ohne Rückenlehne		Einseitige Rückenlehne		Beidseitige Rückenlehne	
	Artikelnr.		Artikelnr.		Artikelnr.	
Drahtgitter	-		-		-	
Bambus dunkel	-		-		-	
Bambus Savanna	-		-		-	
Recyclingkunststoff	-		-		-	
Pagholz	-		-		-	
Accoya	-		-		-	

31 32 33 Schnelllieferprogramm: Ab Lager 01 03 14 02 05 06 20 13 4-6 Wochen RAL nach Wahl auf Anfrage

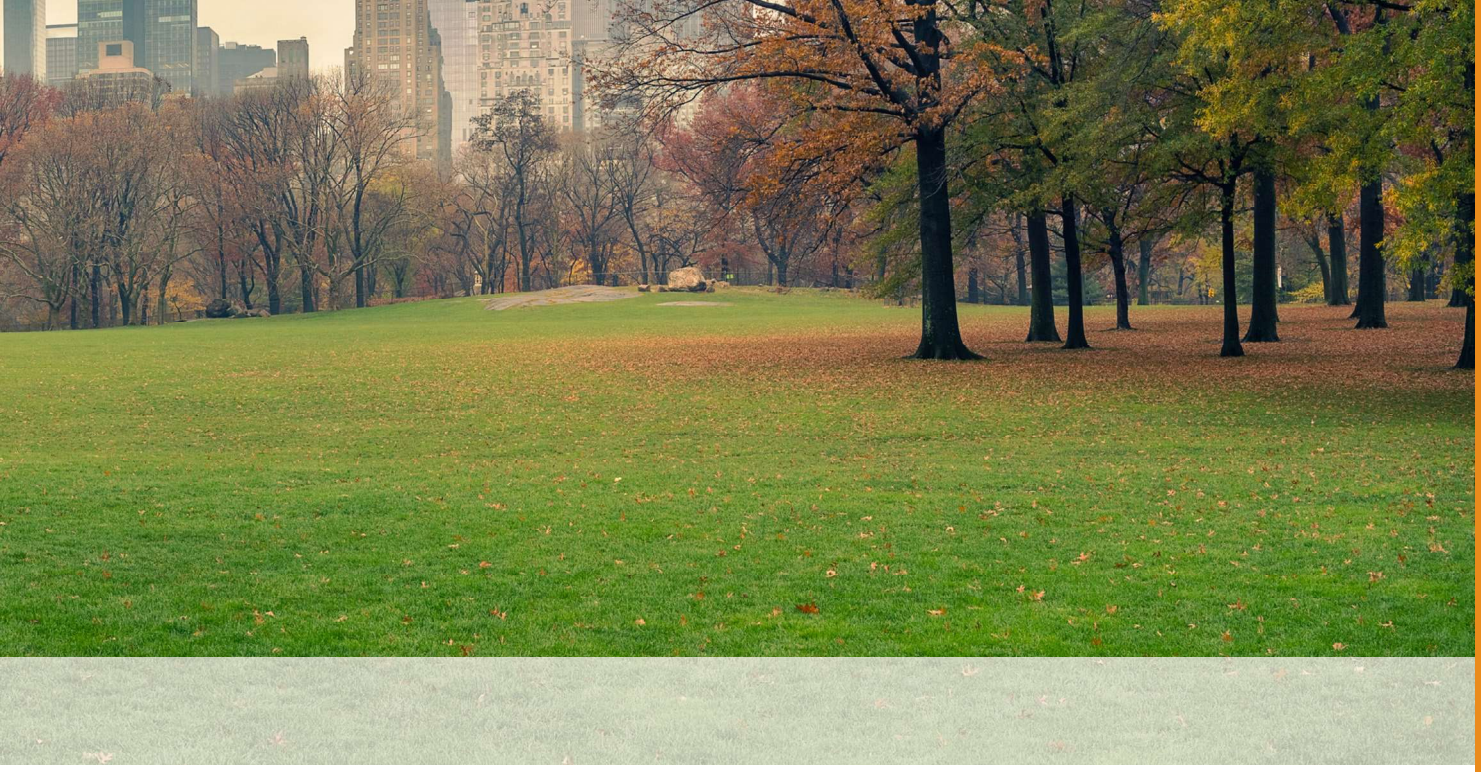

ALLE VERSIONEN VON BAMBINO AUCH IN EINFACHER AUSFÜHRUNG ERHÄLTLICH!

FRAGEN SIE GERNE BEI UNS AN

PAGHOLZ

MASSIVPLATTE

31 32 33 Schnelllieferprogramm: Ab Lager

01 03 14 02 05 06 20 13 4-6 Wochen

RAL nach Wahl auf Anfrage